Tema n.3

Prova Pratica

Classe di concorso B17

Laboratori di scienze e tecnologie meccaniche

AVVERTENZE GENERALI

La prova pratica avrà luogo presso IISS MAJORANA –GIORGI, sede di via Timavo 63

La prova durerà 8 ore : dalle 8.30 alle 16.30

Il candidato è tenuto a ***presentarsi alle ore 8.00****, per prendere visione del Laboratorio in cui si svolgerà la prova e delle relative dotazioni (accessori, attrezzi, utensili, materiali, ecc.)*

Si rammenta a tutti i candidati convocati che dovranno presentarsi alla prova pratica muniti di tuta e dotati dei dispositivi di protezione individuale: (scarpe antinfortunistiche, occhiali) e degli strumenti individuali di misura (calibro, metro, calcolatrice).

La commissione annoterà l'orario di consegna del pezzo lavorato al tornio, con firma di consegna da parte del candidato.

Al termine delle prove, dopo la consegna della relazione richiesta, il candidato firmerà il foglio di fine prova.

Tema n.3

Al candidato si richiede:

a) l'esecuzione di un albero a gradini al tornio parallelo con filettatura interna M12, partendo da uno spezzone grezzo FE-AVP con ø30mm

b) la produzione del cartellino di lavorazione su apposito modulo standard fornito dalla commissione;

c) la stesura di una relazione che illustri:

- ✓ *i criteri seguiti per la lavorazione (fasi);*
- ✓ *la descrizione dei mezzi e degli utensili utilizzati;*
- ✓ *il calcolo di numeri di giri del tornio;*
- ✓ *eventuali note aggiuntive sul risultato ottenuto.*

Scala = 2:1

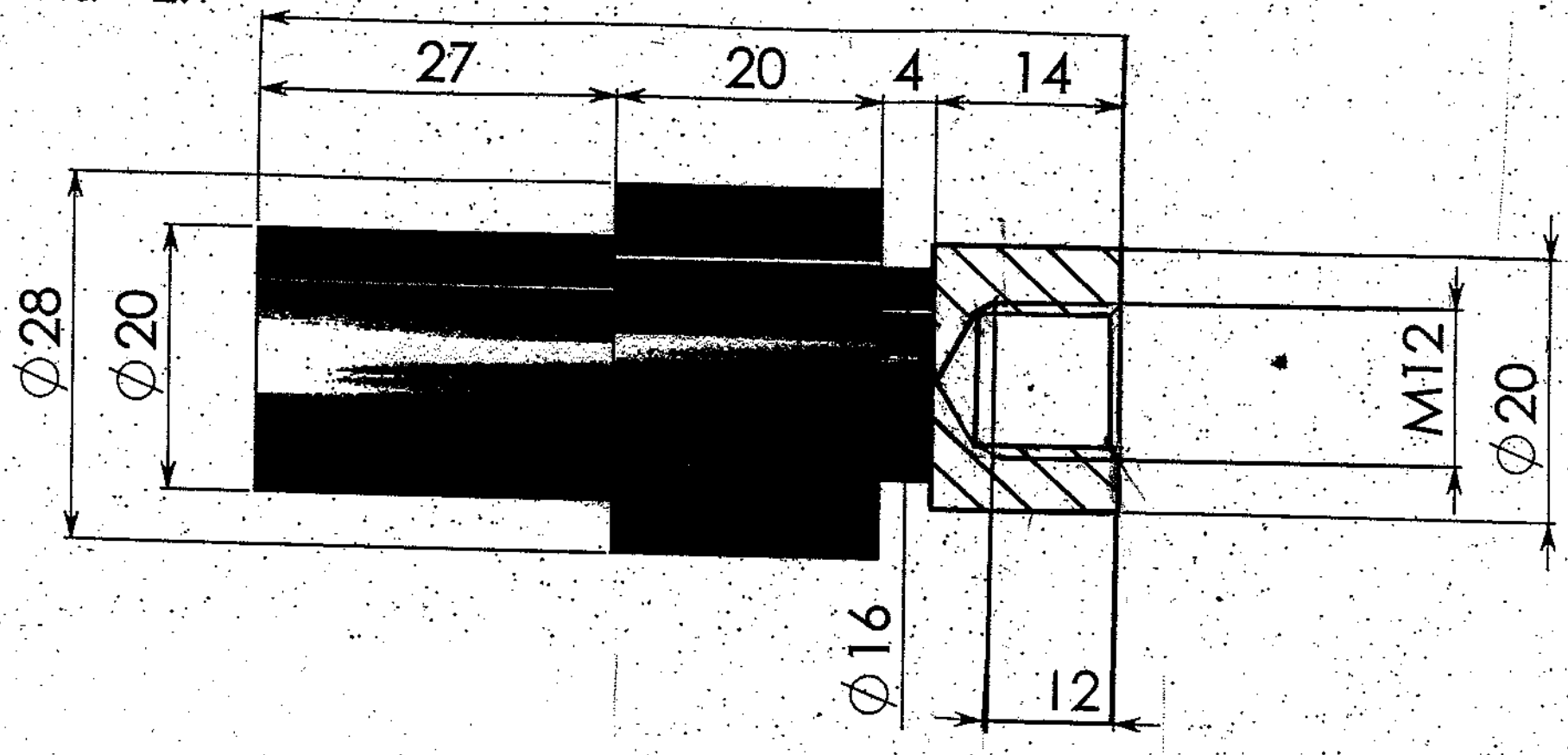

Tema n.3 albero a gradini

		DIMENSIONS ARE IN INCHES TOLERANCES: ± 0,1 FRACTIONAL ± ANGULAR: MACH ± BEND ± TWO PLACE DECIMAL ± THREE PLACE DECIMAL ±		NAME	DATE	<COMPANY NAME>
			DRAWN			
			CHECKED			
			ENG APPR.			
			MFG APPR.			
		MATERIAL —	Q.A.			
NEXT ASSY	USED ON	FINISH —	COMMENTS:			
APPLICATION		DO NOT SCALE DRAWING			SIZE A	DWG. NO	REV.
					SCALE: 1:1	WEIGHT:	SHEET 1 OF 1

PROPRIETARY AND CONFIDENTIAL
THE INFORMATION CONTAINED IN THIS DRAWING IS THE SOLE PROPERTY OF <INSERT COMPANY NAME HERE>. ANY REPRODUCTION IN PART OR AS A WHOLE WITHOUT THE WRITTEN PERMISSION OF <INSERT COMPANY NAME HERE> IS PROHIBITED.